ГАРАНТИЙНЫЕ ОБЯЗАТЕЛЬСТВА

Предприятие - изготовитель гарантирует соответствие изделий мебели требованиям ГОСТ 16371-14 при соблюдении условий транспортирования, хранения, сборки мебели (поставляемой в разобранном виде), эксплуатации и рекомендации по уходу за мебелью.

Гарантийный срок эксплуатации мебели - 24 месяца.

Настоящая гарантия теряет силу в случае, когда повреждение или неисправность мебели вызваны пожаром, наводнением, дождем, снегом или другими природными явлениями, авариями водотеплоснабжения, механическими повреждениями, неправильным использованием, ремонтом, установкой, наладкой, если они производились лицами, не имеющими право оказывать такого рода услуг, в случае, если в течение гарантийного срока, часть или части товара были заменены частью или частями, которые не были поставлены или санкционированы изготовителем.

Претензии по комплектности, качеству мебели, приобретаемой покупателем в упаковке, принимаются в течение 10 календарных дней, с момента приобретения товара, с предъявлением упаковочной тары.

Претензии по некомплектности или дефектам производственного характера должны направляться непосредственно в магазин, где приобретена мебель с предъявлением настоящего паспорта.

По дефектам, появившимся в результате несоблюдения потребителем условий транспортирования, хранения, сборки мебели (поставляемой в разобранном виде), эксплуатации и рекомендации по уходу за мебелью, претензии не принимаются.

Продукция сертифицирована.

Изготовитель: ИП Никитин А.В., мебельная фабрика “ВАША МЕБЕЛЬ”
Юридический адрес: 660037, Россия, г. Красноярск, ул. Крайняя, 14-56.
тел. (391) 219-15-15 или по E-mail: vmebel@mail.ru
Наш сайт vmebel24.ru
vmebelopt **vashamebell**

По вопросам сборки и качества продукции обращаться в рекламационный отдел по E-mail: reclamation@vmebel.ru или по тел. WhatsApp +7 (950) 974-85-98 (с 4.30 по 13.30 по Мск)

УВАЖАЕМЫЙ ПОКУПАТЕЛЬ!

Предприятие благодарит Вас за приобретение мебели нашего производства. Мы хотим, чтобы наша мебель принесла уют и комфорт в Ваш дом.

ВАША МЕБЕЛЬ
мебельная фабрика

Россия
Красноярск

Кухонный гарнитур Легенда 21 (х1,6)

***универсальная сборка**

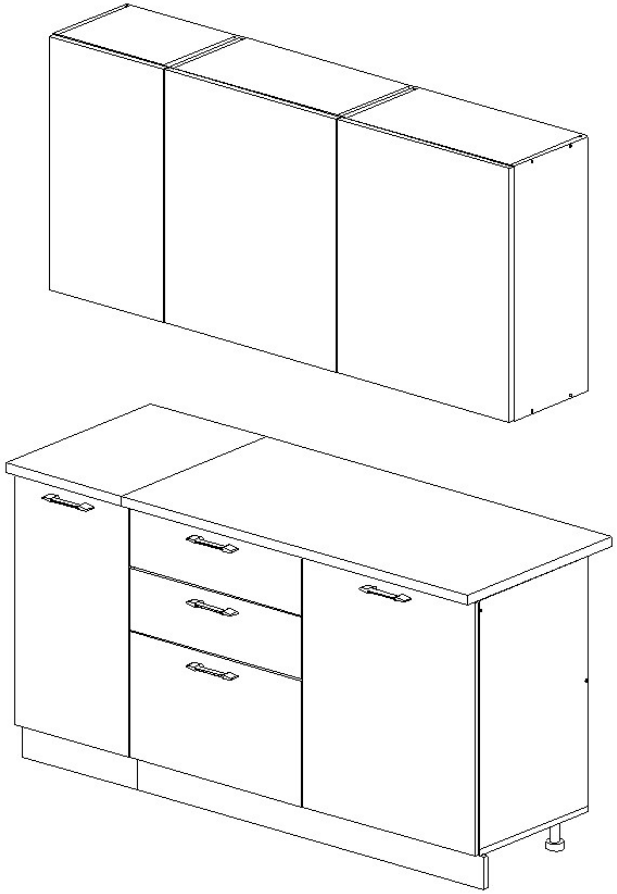

ПАСПОРТ И ИНСТРУКЦИЯ ПО СБОРКЕ

Настоящее “Руководство по сборке и эксплуатации” распространяется на корпусную мебель и содержит указания, необходимые для правильной и безопасной сборки и эксплуатации изделия.

1. НАЗНАЧЕНИЕ ИЗДЕЛИЯ

1.1. Корпусная мебель предназначена для оборудования интерьера жилых помещений.

1.2. Изделие гармонично вписываются в интерьер помещения и создают ощущение уюта и комфорта.

Предприятие-изготовитель постоянно работает над улучшением потребительских качеств выпускаемой мебели и оставляет за собой право совершенствования конструкции изделия, замены лицевой и крепёжной фурнитуры на более современную, без внесения изменений в настоящую инструкцию.

2. ОБЩИЙ ВИД И ГАБАРИТНЫЕ РАЗМЕРЫ

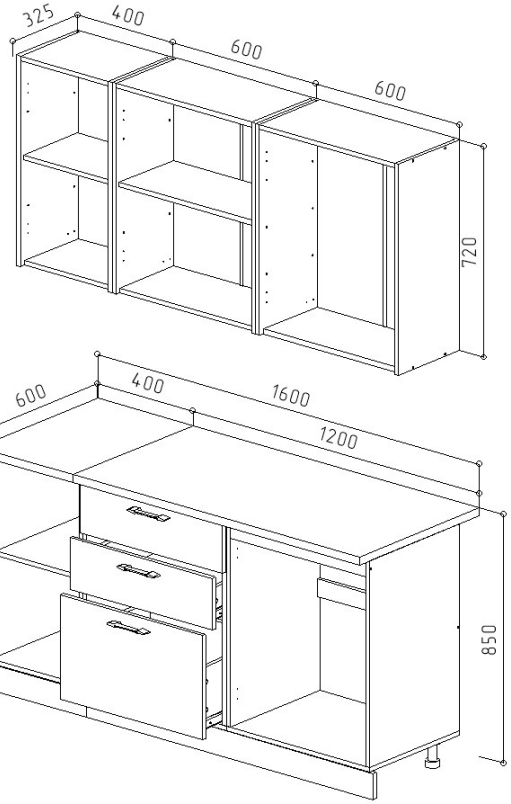

5. ПРАВИЛА ЭКСПЛУАТАЦИИ И УХОДА ЗА КОРПУСНОЙ МЕБЕЛЬЮ

5.1. Мебель эксплуатируется в помещениях с температурой не ниже +5ºС и относительной влажности от 45 до 70%;

5.2. Если мебель находится на расстоянии менее 40 - 50 см от нагревательных приборов (электрических, газовых плит, радиаторов, и т.п.) или Вы хотите поставить на мебель горячие предметы, то установите между мебелью и тепловыделяющими приборами или горячими предметами теплоизоляцию с целью предотвращения отслоения декоративного покрытия, появления пятен, деформаций, трещин и т.п.;

5.3. Оберегайте от прямого контакта с влажными предметами или использования в сырых помещениях, продолжительного и прямого воздействия солнечных лучей, с целью их защиты от быстрого выцветания;

5.4. Не храните и не эксплуатируйте мебель под открытым небом, во избежание разрушительного влияния на нее солнца, дождя, снега и т.п.;

5.5. Недопустимо попадание: кислот, щелочей, спирта, бензина, ацетона;

5.6. Любые поверхности мебели необходимо беречь от ударов твёрдыми, острыми, тяжёлыми предметами, во избежание появления царапин, вмятин, трещин;

5.7. Не перегружайте полочки и ящики;

5.8. Переставляя мебель, освободите её от всех предметов;

5.9. В процессе эксплуатации мебели возможно ослабление крепёжной фурнитуры, при необходимости, следует подтянуть винты, шурупы, болты, гайки;

5.10. Пыль с поверхности удаляйте мягкой сухой тканью (фланель, плюш). Для освежения поверхностей, снятия с них различных загрязнений применяются специальные средства для очистки мебели. Можно пользоваться небольшим количеством мыльного раствора с обязательной последующей протиркой сухой тканью;

5.11. При эксплуатации изделий со стеклянными дверями, полками и зеркалами - важно помнить, что эксплуатация стеклоизделий с трещиной сопряжена с риском получения травмы;

5.12. Пользование кроватью недопустимо без матраца. Нежелательны резкие ударные нагрузки во избежание поломок основания кровати;

5.13. Оберегайте места соединений, торцы и стыки столешницы от разрушительного влияния воды и других жидкостей, протирайте их насухо. Для защиты торцов столешницы нанесите силикон или используйте специальный алюминиевый профиль, предварительно обработав обе торцевые части соединяемых фрагментов герметиком. Если мойка врезная, то места соединений рабочей поверхности с раковиной так же необходимо обработать герметиком. Мойка не входит в состав стандартной комплектации кухонного комплекта.

Помните, что сохранность и долговечность изделия зависит не только от конструкции и качества материалов, но и от правильной эксплуатации и ухода. Несоблюдение каких-либо из вышеизложенных условий, повлекшие возникновение недостатков в мебели, является основанием утраты права на гарантийное обслуживание.

3. УПАКОВОЧНАЯ ВЕДОМОСТЬ

3.1. Прежде чем начать сборку изделия, убедитесь в соответствии выбранного Вами изделия (см. обложку паспорта);

3.2. Проверьте детали на отсутствие сколов, трещин, царапин;

3.3. Проверьте наличие деталей и фурнитуры согласно упаковочной ведомости (размеры и количество указаны в таблицах).

3.4. СОСТАВ КОМПЛЕКТА ФУРНИТУРЫ

№	Наименование	Кол-во, шт.	Внешний вид
1	Винт евро 7х50 мм	56	
2	Заглушка для винта евро	44	
3	Саморез 4х16 мм	100	
4	Саморез 4х25 мм	6	
5	Саморез 3,5х16 мм	48	
6	Саморез 4х30 мм (для навесов)	12	
7	Саморез 4х35 мм (для крепления столешницы)	8	
8	Петля накладная	10	
9	Ручка С-28 (96мм)	5	
10	Полкодержатель	16	
11	Гвоздь 2,0х25 мм	85 ± 5	
12	Брус соединительный, L - 688 мм	3	
13	Уголок пластиковый (для крепления столешницы)	6	
14	Клипса+планка для опоры	6+6	
15	Опора ножка (100х130)	12	
16	Крепежная полоса для навесов, L-100 мм	6	
17	Ключ к винту евро	1	
18	Навес регулируемый (универсальный)	6	

№	Наименование	Кол-во, шт.	Внешний вид
19	Эксцентриковая стяжка	8	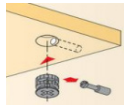
20	Заглушка для эксцентрика	8	
21	Направляющие шариковые 400 мм	3	

*Фурнитура находится в упаковке №5.

* Брус соединительный находится в упаковке №1.

3.5 СПИСОК ДЕТАЛЕЙ

Поз.	Наименование	Материал	Кол-во	Готовая деталь		Уп.
				Длина	Ширина	
1	Столешница х1200	Столешница 28мм	1	1200	600	1
2	Столешница х400	Столешница 28мм	1	400	600	1
3	Фасад шкаф - 716х596	МДФ плита	2	716	596	2
4	Фасад шкаф - 716х396	МДФ плита	1	716	396	2
5	Фасад тумба - 716х596	ЛДСП 16	1	716	596	2
6	Тумба (под мойку) - бок правый	ЛДСП 16	1	705	450	3
7	Тумба (под мойку) - бок левый	ЛДСП 16	1	705	450	3
8	Тумба (под 3 ящика) - бок правый	ЛДСП 16	1	705	450	3
9	Тумба (под 3 ящика) - бок левый	ЛДСП 16	1	705	450	3
10	Тумба - бок правый	ЛДСП 16	1	705	450	3
11	Тумба - бок левый	ЛДСП 16	1	705	450	3
12	Фасад тумба - 716х396	ЛДСП 16	1	716	396	2
13	Тумба (х600) - дно	ЛДСП 16	1	600	450	3
14	Тумба (х600) под мойку - дно	ЛДСП 16	1	600	450	3
15	Шкаф - бок	ЛДСП 16	6	720	304	4
16	Фасад ящика - 356х596	ЛДСП 16	1	356	596	2
17	Тумба (х400) - дно	ЛДСП 16	1	400	450	3
18	Шкаф (х600) - крыша	ЛДСП 16	2	568	304	4
19	Шкаф (х600) - дно	ЛДСП 16	2	568	284	4
20	Тумба (х400) - полка съемная	ЛДСП 16	1	365	430	3
21	Шкаф (х600) - полка съемная	ЛДСП 16	1	565	270	4
22	Шкаф (х400) - крыша	ЛДСП 16	1	368	304	4
23	Цоколь х1200	ЛДСП 16	1	90	1200	1
24	Фасад ящика - 176х596	ЛДСП 16	2	176	596	2
25	Шкаф (х400) - дно	ЛДСП 16	1	368	284	4
26	Тумба (х600) - задняя стенка ящика - 200	ЛДСП 16	1	510	200	3
27	Шкаф (х400) - полка съемная	ЛДСП 16	1	365	270	4
28	Тумба - бок ящика левый - 200	ЛДСП 16	1	400	200	3
29	Тумба - бок ящика правый - 200	ЛДСП 16	1	400	200	3
30	Тумба (х600) - задняя стенка ящика - 100	ЛДСП 16	2	510	100	3

34. Установите и отрегулируйте фасады - соедините петли и ответные планки петель.

35. Соедините деталь 1 с деталями 6, 7 с помощью уголков пластиковых и саморезов 4х16 мм, 4х25 мм.

36. Соедините детали 34 и 35 со столешницей с помощью саморезов 4х35 мм, предварительно просверлив отверстия сверлом 5 мм в деталях 34, 35.

37. Установите на детали 23 и 33 клипсы + планки, планки закрепите с помощью саморезов 4х16 мм, затем защелкните клипсы на опорах.

38. Установите на детали 15 полкодержатели, после окончательной сборки установите на них детали 21 и 27.

39. Установите на детали 10 и 11 полкодержатели, после окончательной сборки установите на них детали 20.

40. После окончательной сборки и монтажа изделия на стену установите посудосушитель.

41. Установите ящики.

42. Установите заглушки для винтов евро и эксцентриков.

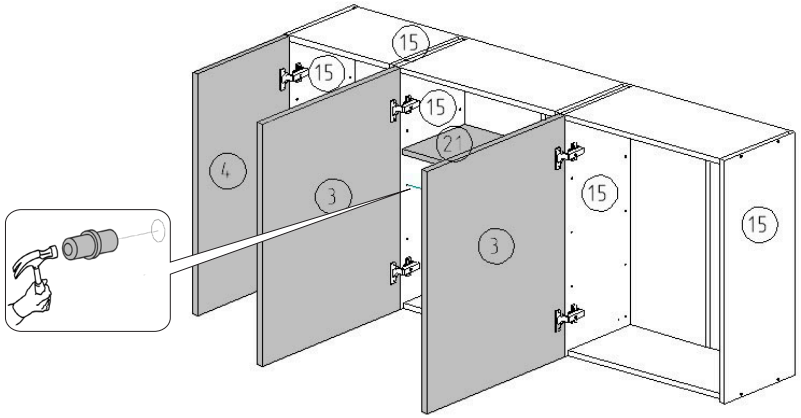

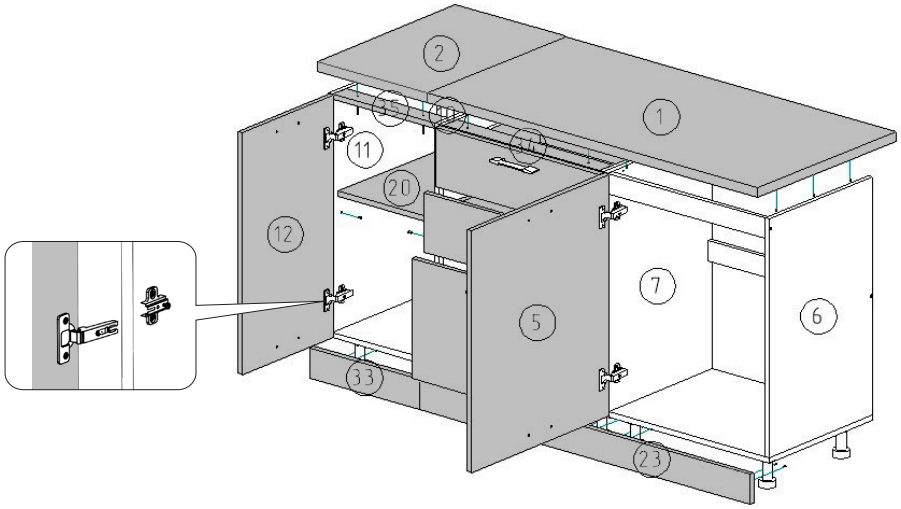

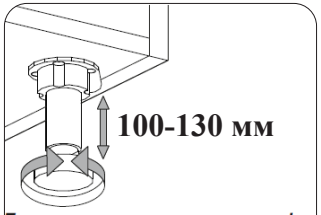

После установки напольных шкафов на место, отрегулируйте высоту всех шкафов на один уровень изменяя высоту ножек.

3.5 СПИСОК ДЕТАЛЕЙ

Поз.	Наименование	Материал	Кол-во	Готовая деталь		Уп.
				Длина	Ширина	
31	Тумба - бок ящика левый - 100	ЛДСП 16	2	400	100	3
32	Тумба - бок ящика правый - 100	ЛДСП 16	2	400	100	3
33	Тумба (х400) - цоколь	ЛДСП 16	1	90	400	1
34	Тумба (х600) - царга	ЛДСП 16	4	568	60	3
35	Тумба (х400) - царга	ЛДСП 16	2	368	60	3
36	Тумба (х400) - задняя стенка	ДВПО Белый	1	716	396	1
37	Шкаф (х400) - задняя стенка	ДВПО Белый	1	698	378	1
38	Тумба (х600) - дно ящика	ДВПО Белый	3	538	403	1
39	Тумба - задняя стенка - 296	ДВПО Белый	2	716	296	1
40	Шкаф (х600) - задняя стенка левая	ДВПО Белый	2	698	288	1
41	Шкаф (х600) - задняя стенка правая	ДВПО Белый	2	698	288	1

4. ПОСЛЕДОВАТЕЛЬНОСТЬ СБОРКИ

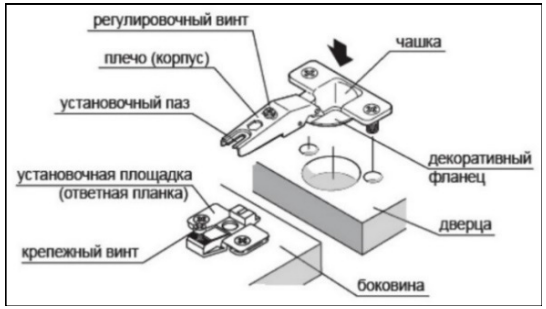

Рис. 1 Установка петель (установка на саморезы 4х16 мм)

Рис. 2 Установка опора+клипса+планка (установка опор на саморезы 3,5х16 мм, установка планки на саморезы 4х16 мм)

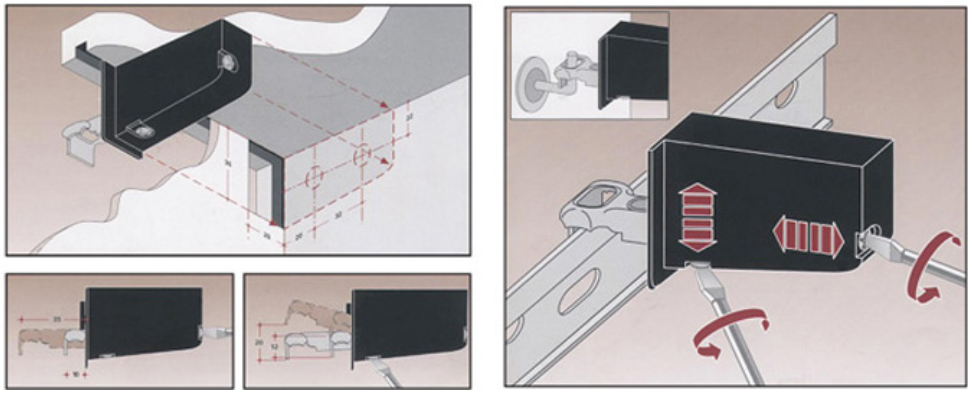

Рис. 3 Установка навеса (установка на саморезы 4х30 мм)

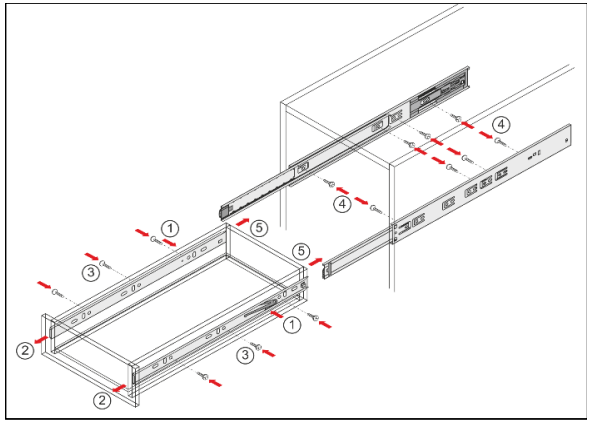

Рис. 4 Установка направляющих шариковых (установка на саморезы 4х16 мм)

1. Надавив на деблокировочный рычаг (1), снимите внутренние подвижные планки направляющих (2) и закрепите их саморезами 4х16 мм (3) к боковым стенкам ящика.
2. Закрепите саморезами 4х16 мм внешние неподвижные планки направляющих (4) на боковые стенки корпуса.
3. Вставьте ящик внутренними направляющими в подвижные части внешних направляющих в корпусе изделия.
4. Задвиньте ящик (5) до фиксации деблокировочным рычагом.
5. Для снятия ящика также используйте деблокировочный рычаг.

24

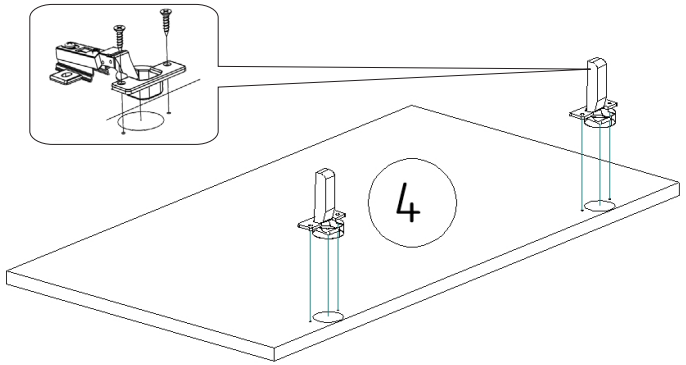

33. Закрепите ответные планки петель на деталь 4 с помощью саморезов 4х16 мм.

В составе фурнитуры имеются крепежные полосы (их необходимо установить на стены), затем навесить на них шкафы.

ВНИМАНИЕ !!!
установите СТОЛЕШНИЦУ относительно боковин вперед на 50 мм

ВНИМАНИЕ !!!
ПОСУДОСУШИТЕЛЬ
приобретается
отдельно !!!

22

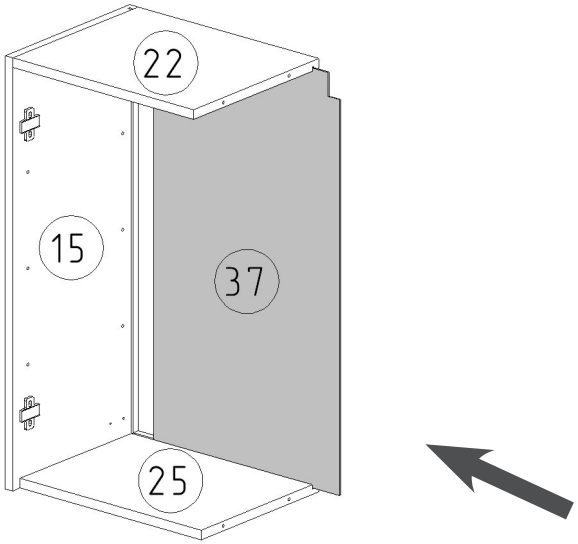

31. Вставьте деталь 37 в пазы деталей 15, 22, 25.

23

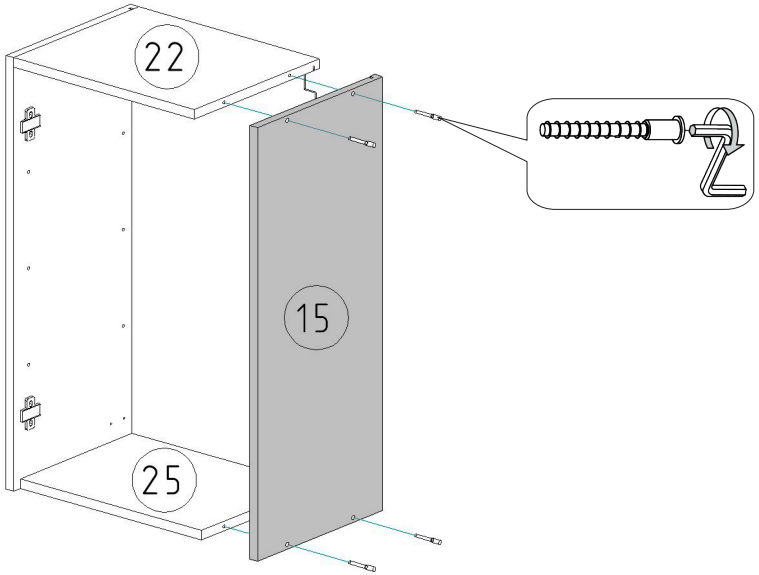

32. Соедините деталь 15 с деталями 22, 25 с помощью винтов евро 7x50 мм.

1

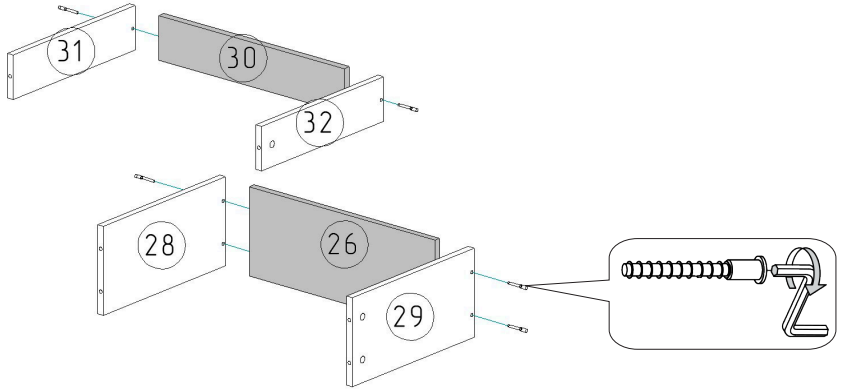

1. Соедините детали 26, 28, 29 и детали 30, 31, 32 с помощью винтов евро 7x50 мм.

2

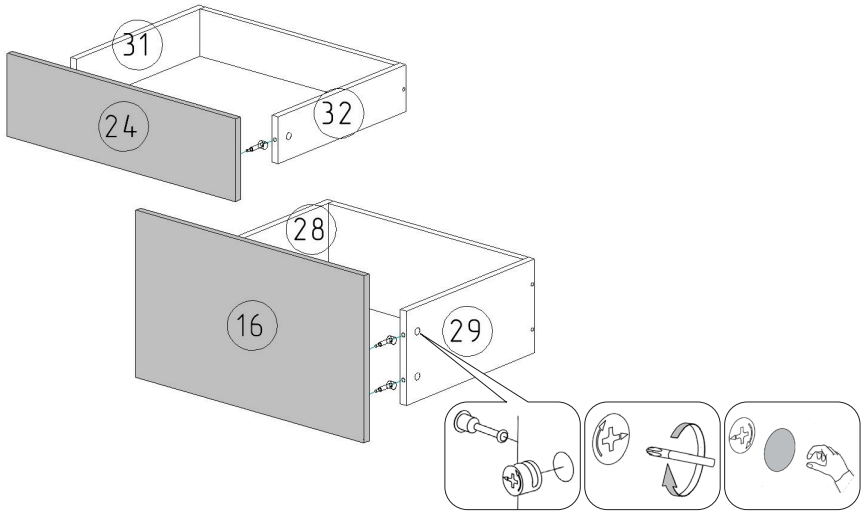

2. Установите на детали 16 и 24 штоки стяжек.

3. Соедините деталь 16 с деталями 28, 29 и деталь 24 с деталями 31, 32, затяните эксцентриками.

3

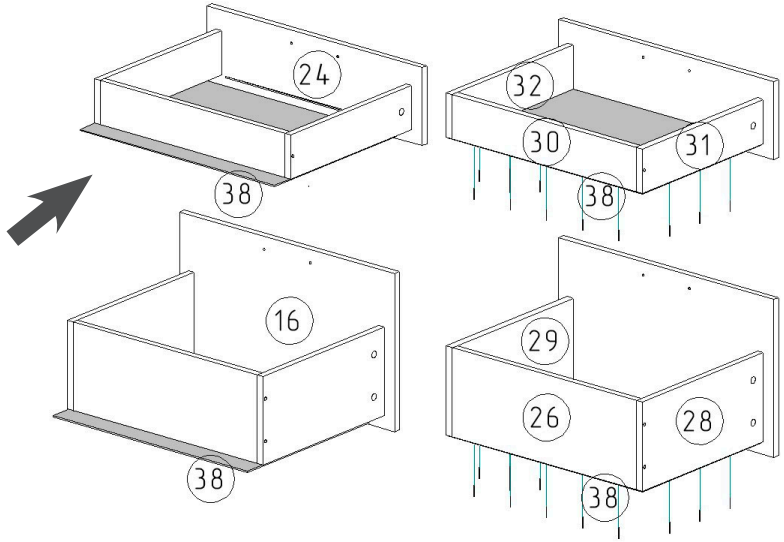

4. Проверьте диагонали ящиков, установите детали 38 в пазы деталей 16, 24, закрепите их с помощью гвоздей 2,0x25 мм на торцах деталей 26, 28, 29 и 30, 31, 32.

4

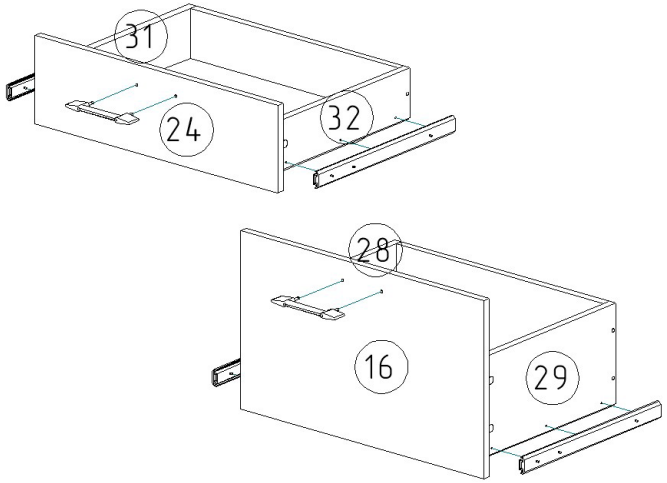

5. Закрепите направляющие шариковые с помощью саморезов 4x16 мм на детали 28, 29, 31, 32.

6. Установите ручки на фасады (детали 16, 24) с помощью винтов, предварительно досверлив отверстия сверлом 5 мм.

7. По аналогии соберите третий ящик.

20

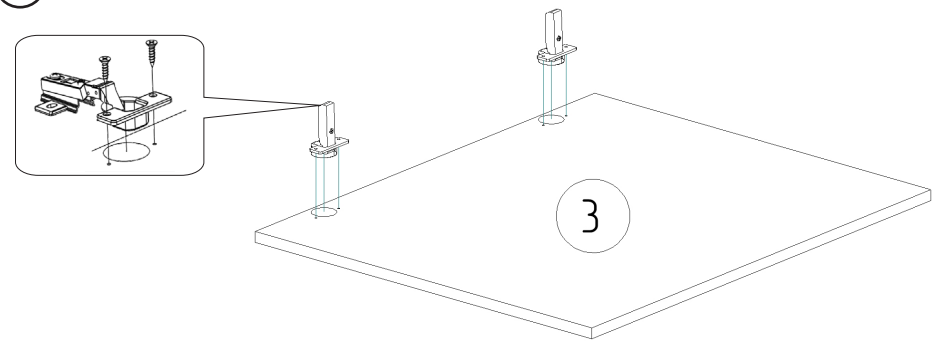

28. Закрепите ответные планки петель на деталь 3 с помощью саморезов 4x16 мм.

29. Соберите еще один шкаф, повторив пункты 16 - 20.

21

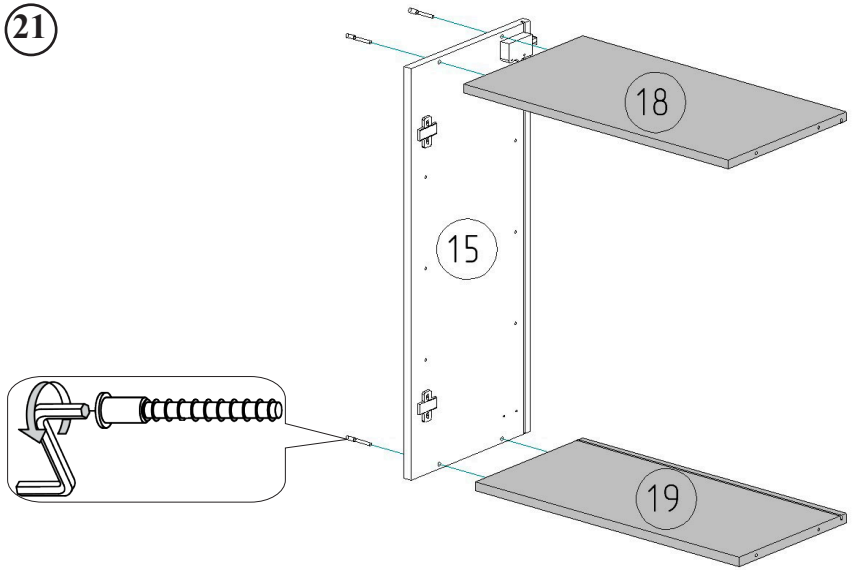

30. Соедините детали 18, 19 с деталью 15 с помощью винтов евро 7x50 мм.

18

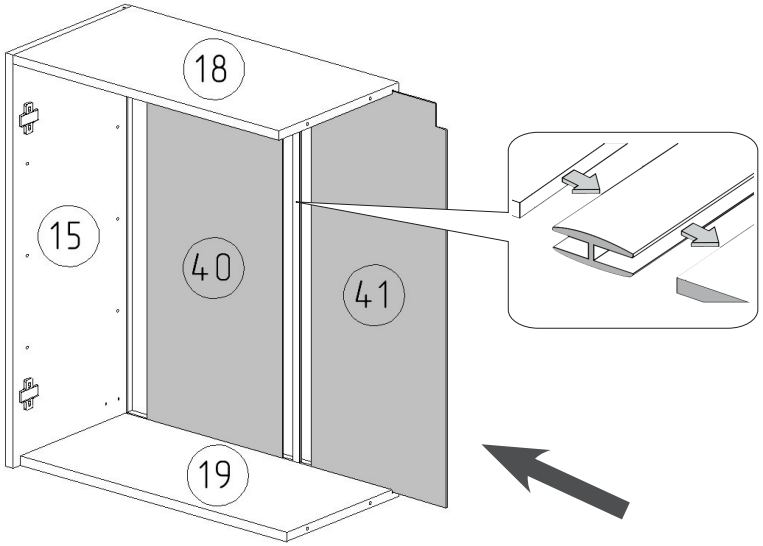

26. Вставьте детали 40, 41 в пазы деталей 15, 18, 19, предварительно соединив детали 40, 41 между собой брусом соеденительным.

19

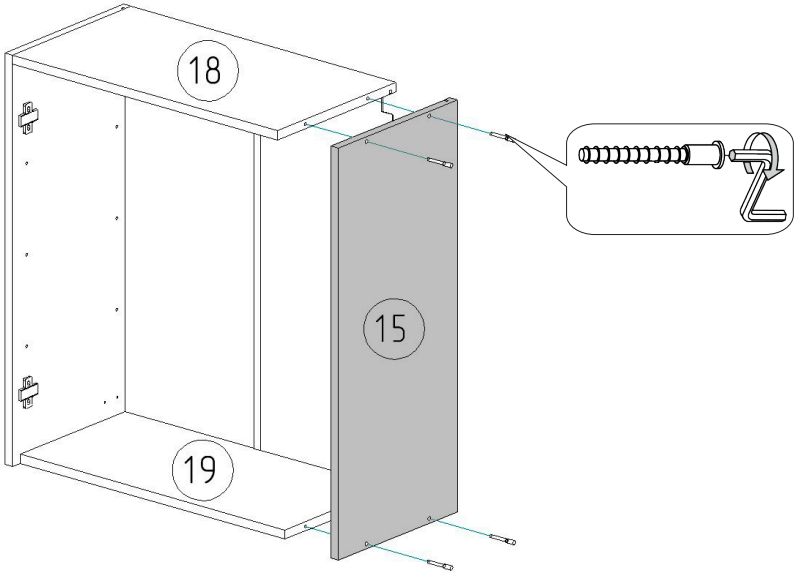

27. Соедините деталь 15 с деталями 18, 19 с помощью винтов евро 7х50 мм.

5

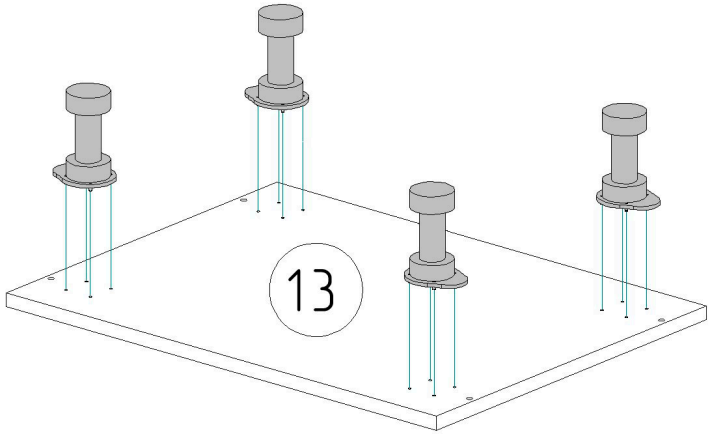

8. Установите на деталь 13 опоры с помощью саморезов 3,5х16 мм.

6

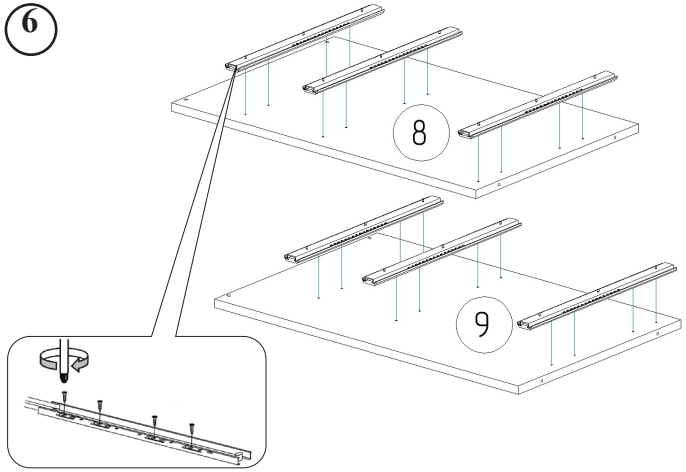

9. Установите на детали 8, 9 направляющие шариковые с помощью саморезов 4х16 мм.

7

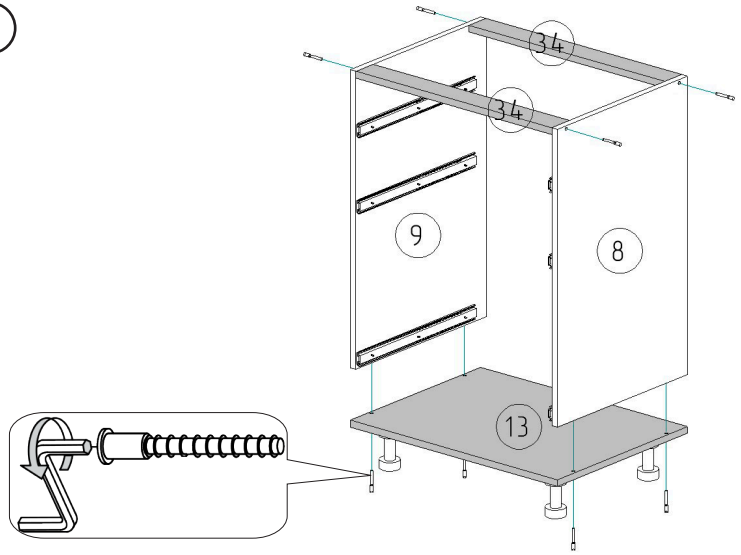

10. Соедините детали 34 и 13 с деталями 8, 9 с помощью винтов евро 7x50 мм.

8

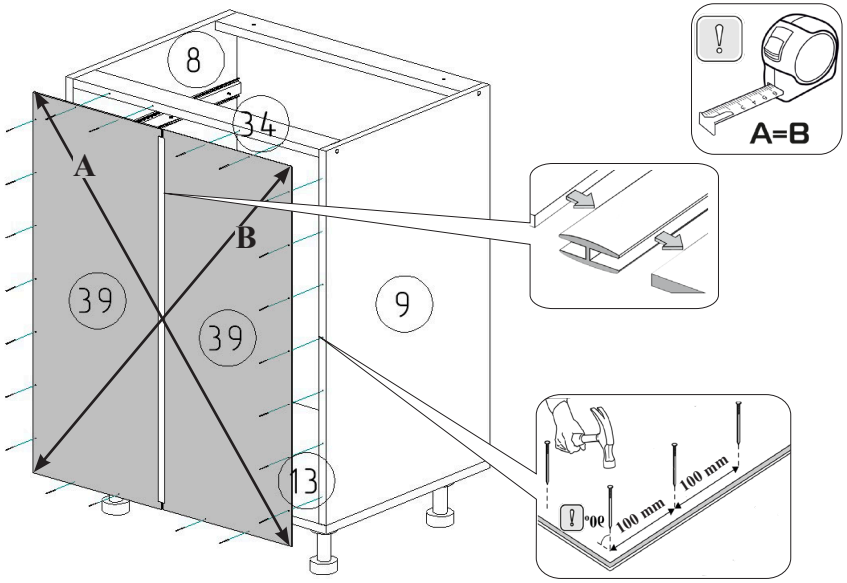

11. Закрепите детали 39 на каркасе тумбы с помощью гвоздей 2,0x25 мм, предварительно соединив детали 39 между собой брусом соеденительным.

16

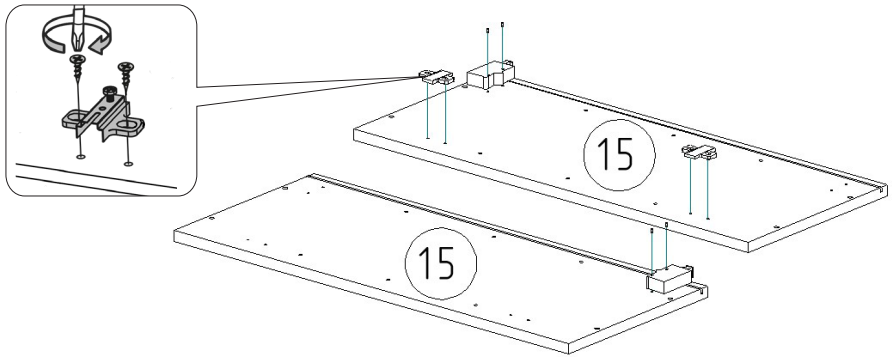

23. Закрепите ответные планки петель на детали 15 (зависит от открывания фасада) с помощью саморезов 4x16 мм.

24. Установите на детали 15 (в верхней части) навесы с помощью саморезов 4x30 мм.

17

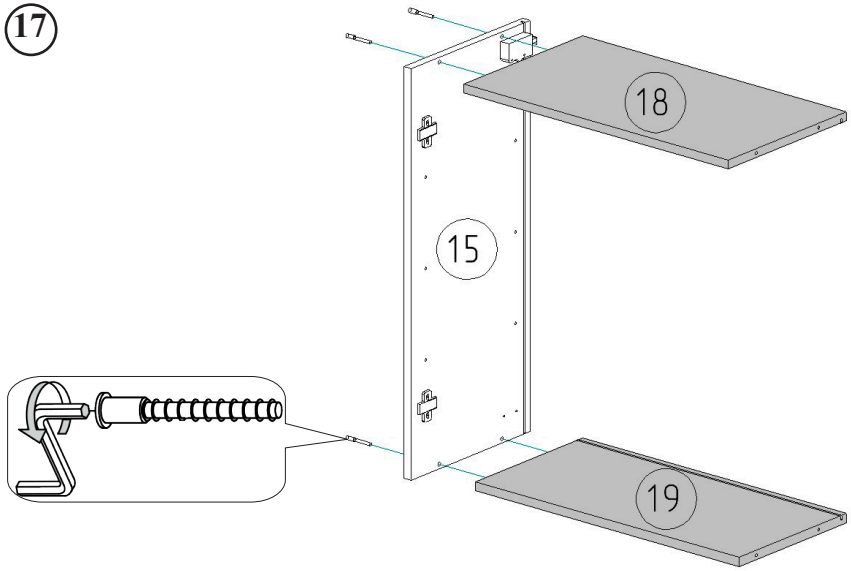

25. Соедините детали 18, 19 с деталью 15 с помощью винтов евро 7x50 мм.

14

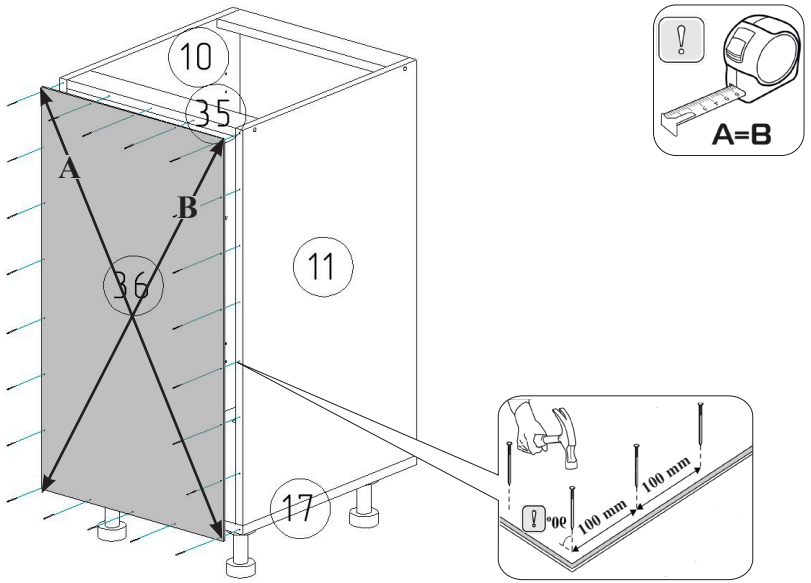

20. Закрепите детали 36 на каркасе тумбы с помощью гвоздей 2,0x25 мм.

Убедитесь в правильном расположении фасада перед установкой фурнитуры !!!

15

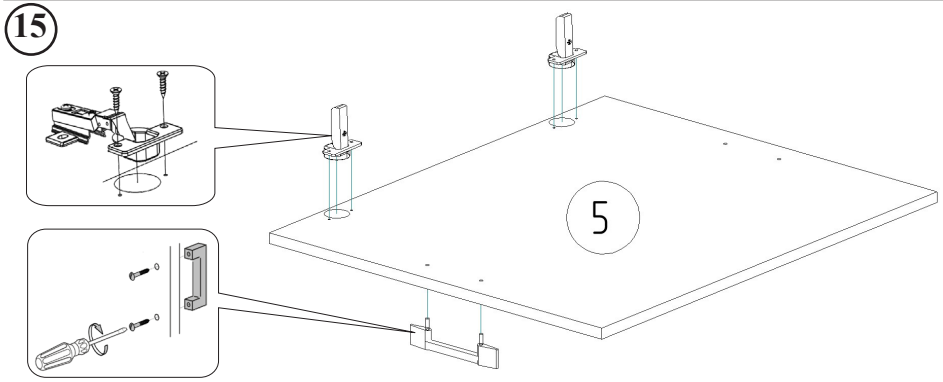

21. Закрепите ответные планки петель на деталь 5 с помощью саморезов 4x16 мм.

22. Установите ручку на фасаде (деталь 5) с помощью винтов, предварительно досверлив отверстия сверлом 5 мм.

9

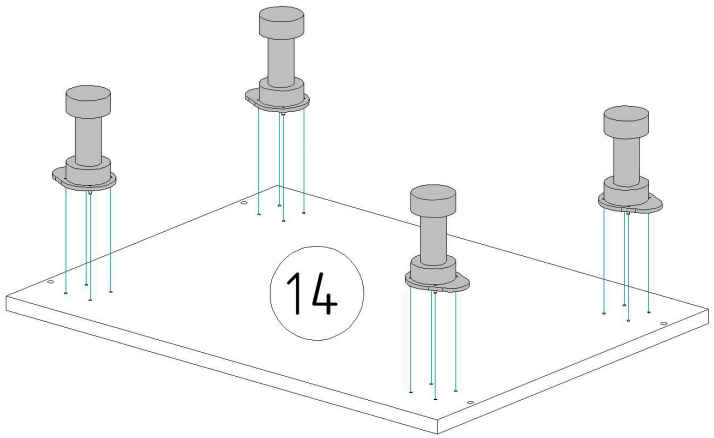

12. Установите на деталь 14 опоры с помощью саморезов 3,5x16 мм.

10

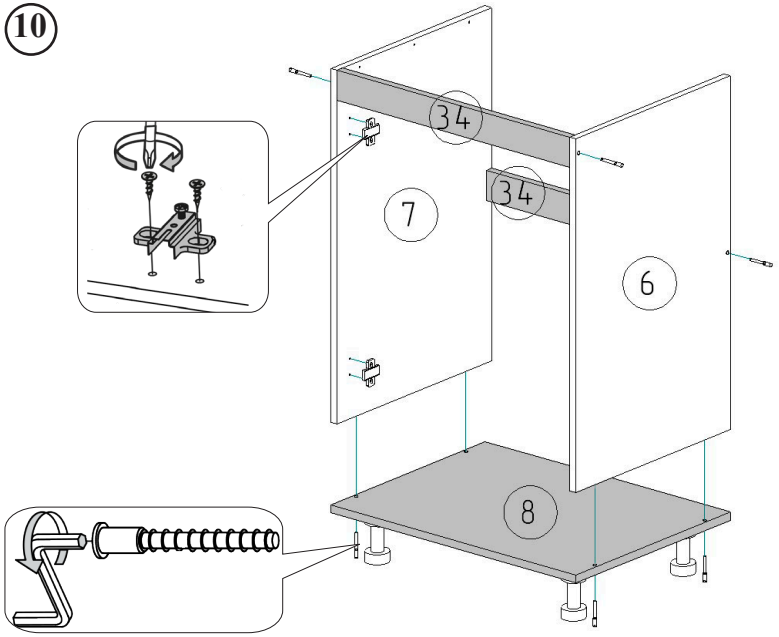

13. Соедините детали 34 и 8 с деталями 6, 7 с помощью винтов евро 7x50 мм.

14. Закрепите ответные планки петель на деталь 6 или 7 (зависит от открывания фасада) с помощью саморезов 4x16 мм.

Убедитесь в правильном расположении фасада перед установкой фурнитуры !!!

11

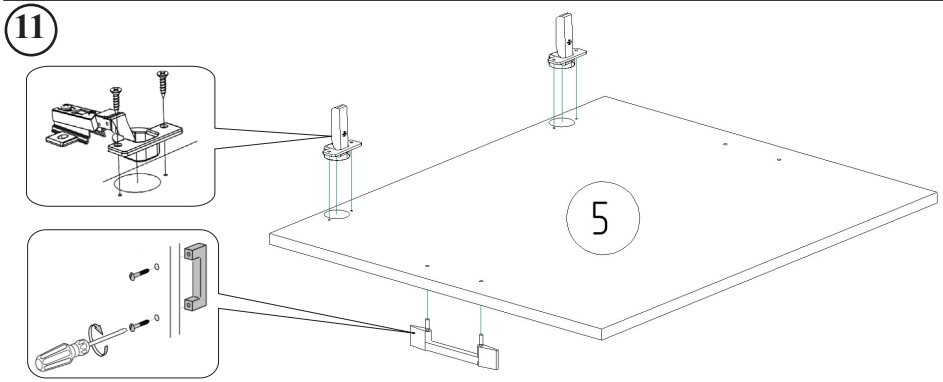

15. Закрепите ответные планки петель на деталь 5 с помощью саморезов 4х16 мм.

16. Установите ручку на фасаде (деталь 5) с помощью винтов, предварительно досверлив отверстия сверлом 5 мм.

ВНИМАНИЕ !!!
При досверливании отверстий, обязательно используйте подложку с лицевой стороны детали (доску, кусок ДСП и прочее), что позволит избежать выхода сверла на воздух и защитит деталь от повреждения покрытия (сколов, трещин).

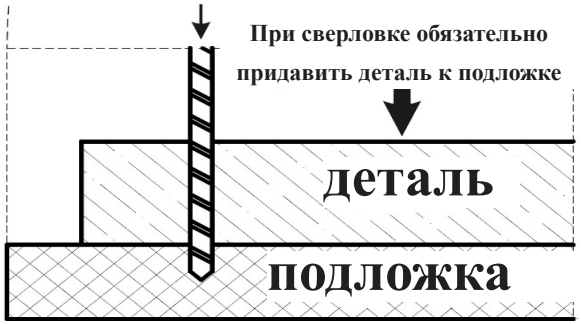

12

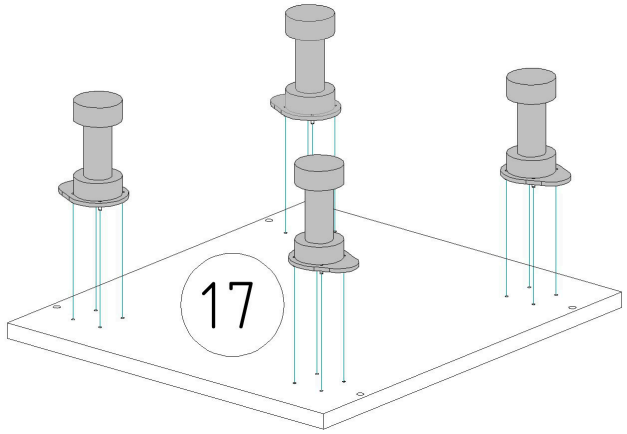

17. Установите на деталь 17 опоры с помощью саморезов 3,5х16 мм.

13

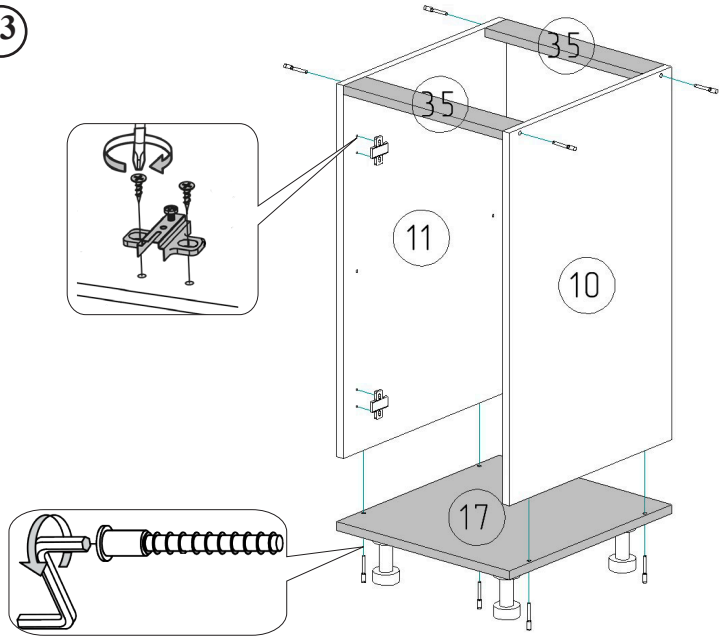

18. Соедините детали 35 и 17 с деталями 10, 11 с помощью винтов евро 7х50 мм.

19. Закрепите ответные планки петель на деталь 10 или 11 (зависит от открывания фасада) с помощью саморезов 4х16 мм.